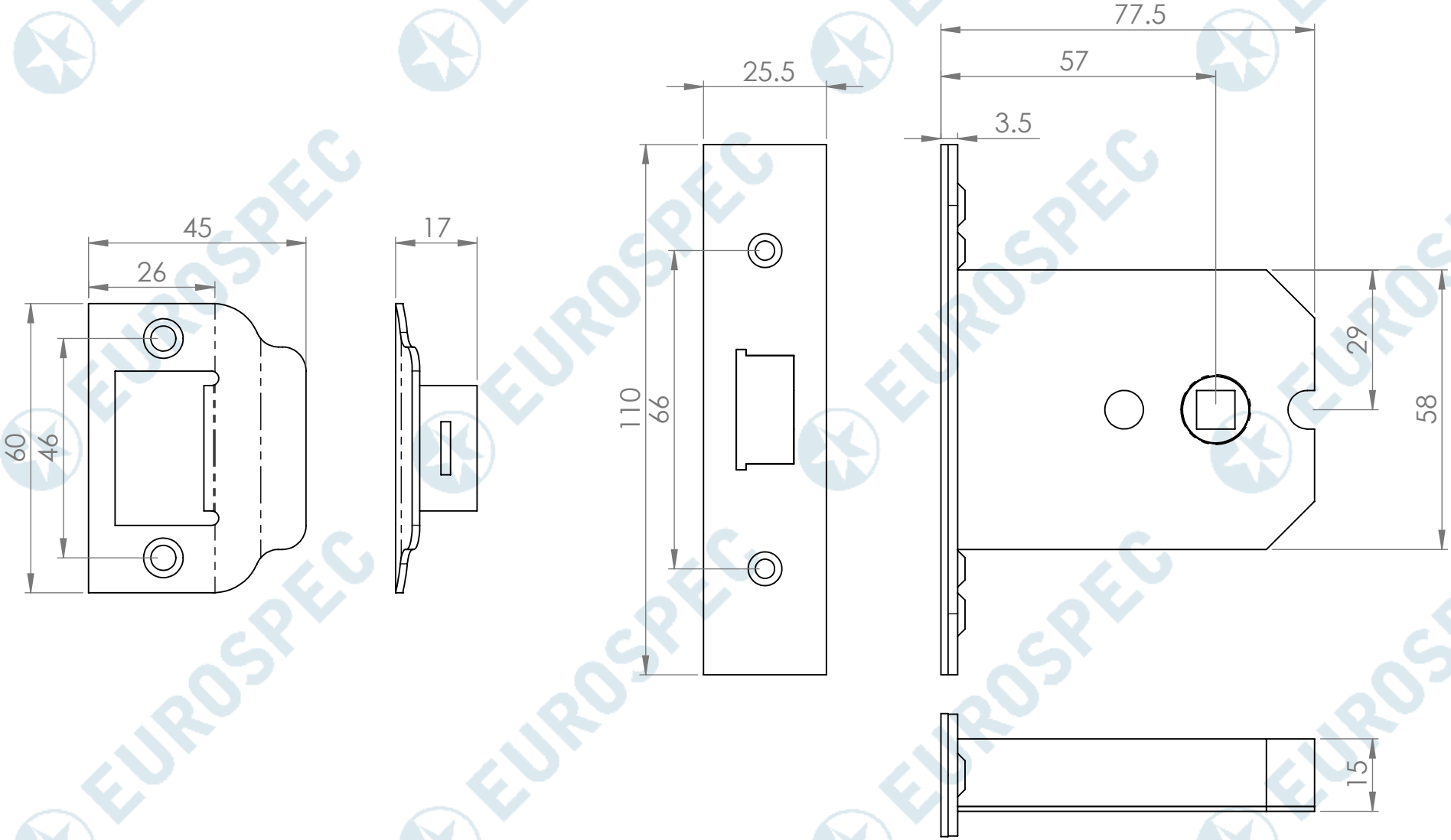

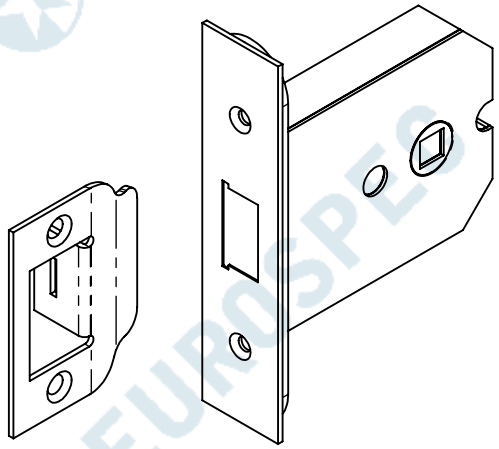

EUROSPEC

FLL8030